Pôdorys / Ground plan / Grundriss

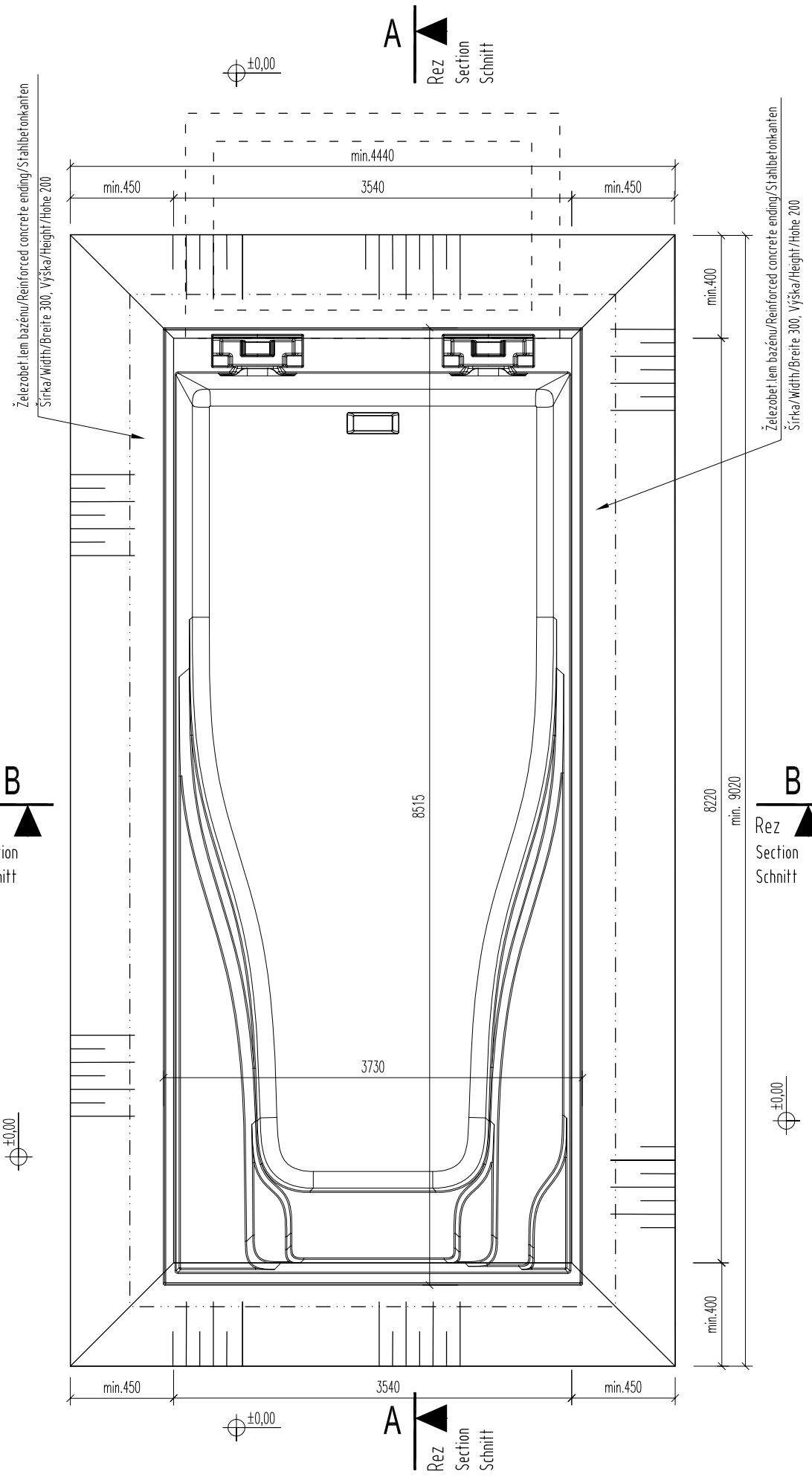

A - A : Pozdĺžny rez / Longitudinal section / Längsschnitt

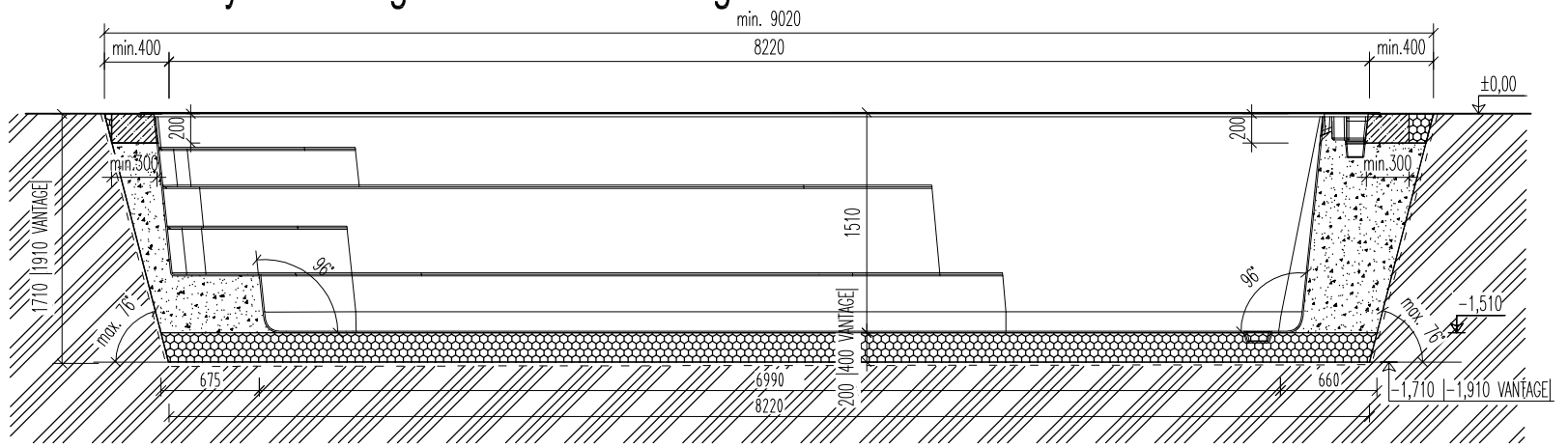

B - B : Priečny rez / Cross section / Querschnitt

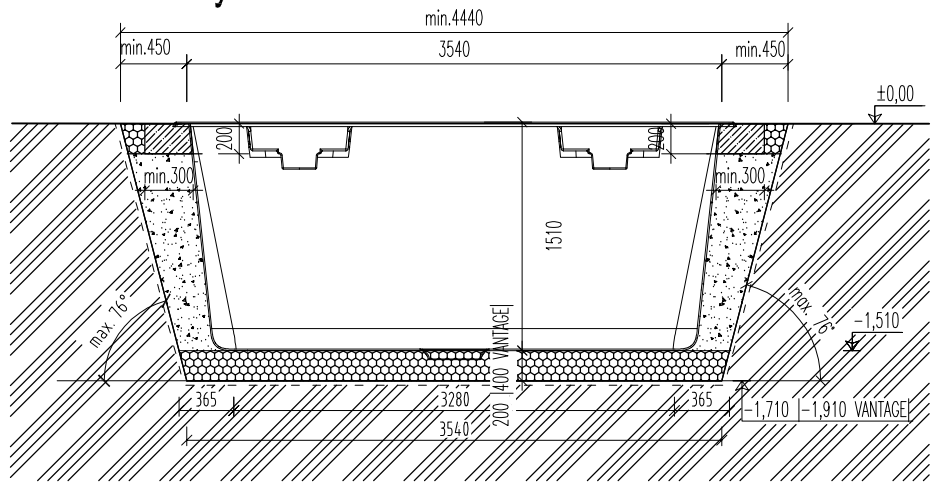

Materials:

- Pôvodná zemina / Natural soil / Natürlicher Boden
- Zásyp suchý betón / Drymixes concrete / Trockenbeton
- Štrkový podsyp, zrnitosť 8-16mm / Gravel layer, granularity 8-16mm / Kiesschicht, grnularität 8-16mm
- Železobetónový lem bazénu, / Reinforced concrete ending / Stahlbetonkanten
- Separačná geotextília 200g/m2 / Separation geotextile 200g/m2 / Trenngeotextil 200g/m2

Upozornenia / Notes / Hinweise:

Výkres nezohľadňuje Vašu finálnu úpravu podlahy a hrúbku dlažby okolo bazénu.
Finálne osadenie konzultujte s Vašim architektom alebo dodávateľom bazénu.
Výkopy na výkrese sú pre štandardnú kvalitu zeminy so sklonom výkopu max.76° (4:1) podľa STN733050. Sklon výkopu alebo potrebu paženia výkopu konzultujte s Vašim geoinžinierom alebo statikom.
Pred osadením bazéna je potrebné skontrolovať aj únosnosť podložia minimálne 100kN/m2 a stabilitu podložia v zmysle STN 73 1001, 1. geotechnická kategória. Únosnosť konzultujte s Vašim geoinžinierom alebo statikom.
V prípade výskytu podzemnej vody vo výkope je potrebné vykonať dodatočné opatrenia, ktoré konzultujte s Vašim geoinžinierom, statikom alebo dodávateľom bazéna.

Minimálny objem výkopov je 58,72m3 | 64,53m3 VANTAGE |

Hrúbka stien bazéna je 10mm. Tolerancia rozmerov bazéna je ±10mm.
Tlačové chyby, omyly a technické zmeny vyhradené.

The drawing does not take into account your final floor and thickness of paving finish around the pool.
Please consult the final arrangement with your architect or pool supplier.
The excavations in the drawing are based on standard soil quality with a maximum excavation slope of 76°(4:1).
The excavation slope for your pool or the need for shoring in the excavation should be consulted with your geotechnical engineer or structural engineer.
Before installing the pool, it is necessary to check the load-bearing capacity of the subsoil and stability – at least 100 kN/m².
Please consult the load-bearing capacity with your geotechnical engineer or structural engineer.
In case of groundwater occurrence in the excavation, additional measures must be taken. Please consult these with your geotechnical engineer, structural engineer, or pool supplier.

The minimum excavation volume is 58,72 m3 | 64,53m3 VANTAGE |

The pool wall thickness is 10 mm. Dimensional tolerance of the pool is ±10mm.
Printing errors, mistakes, and technical changes are reserved.

Die Zeichnung berücksichtigt nicht Ihren endgültigen Boden und die Dicke der Pflasterung rund um den Pool.
Bitte stimmen Sie die endgültige Ausführung mit Ihrem Architekten oder Poollieferanten ab.
Die Aushübe in der Zeichnung basieren auf einer Standardbodenqualität mit einer maximalen Böschungsneigung von 76° (4:1).
Die Böschungsneigung für Ihren Pool oder die Notwendigkeit einer Baugrubensicherung ist mit Ihrem Geotechniker oder Statiker abzuklären.
Vor dem Einbau des Pools ist eine Überprüfung der Tragfähigkeit des Untergrundes und der Stabilität erforderlich.
Bitte besprechen Sie die Tragfähigkeit mit Ihrem Geotechniker oder Statiker.
Bei Auftreten von Grundwasser in der Baugrube sind zusätzliche Maßnahmen erforderlich. Diese sind mit Ihrem Geotechniker, Statiker oder Poollieferanten abzuklären.

Das minimale Aushubvolumen beträgt 58,72 m3 | 64,53m3 VANTAGE |.

Die Wandstärke des Pools beträgt 10 mm. Maßtoleranz des Pools beträgt ±10 mm.
Druckfehler, Irrtümer und technische Änderungen vorbehalten.

Pools by WaterRows	Výkres / Title:	JETSWIM 8.6 Výkopy a osadenie Ausgrabungen und Installation Excavation and installation	Mierka: / Scale: / Masstabe: 1:50
Dátum: / Date: 2026_03_20			Číslo: / Number: 1
Revízia: / Revision: 01_26			