Pôdorys / Ground plan / Grundriss

Vybavenie / Equipment / Ausrüstung

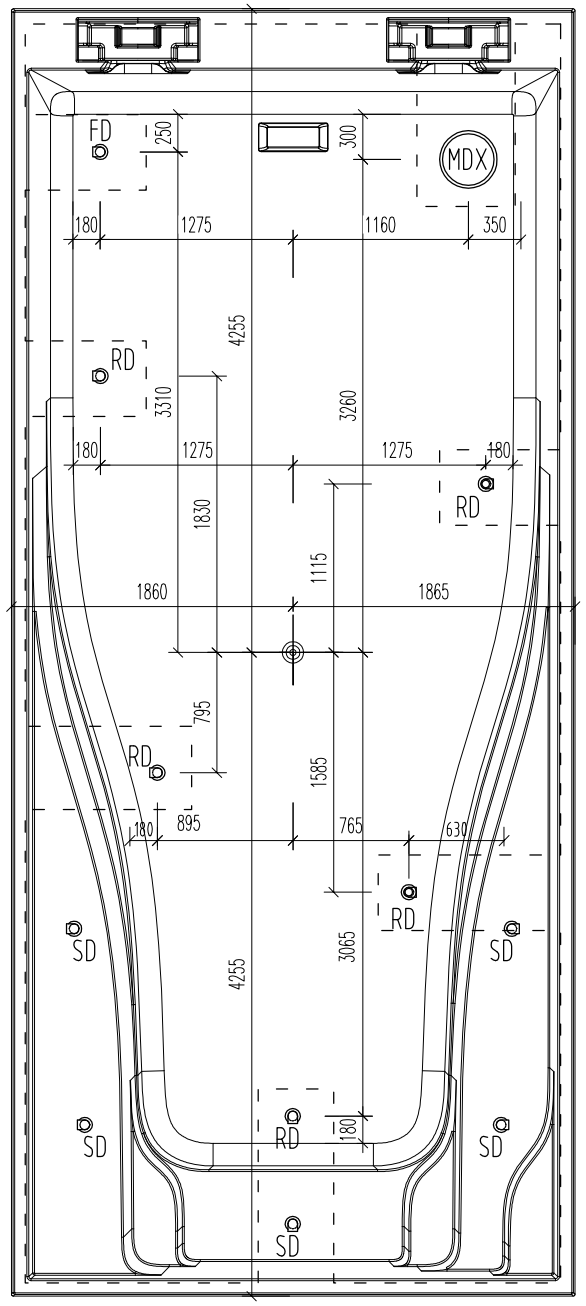

Merací bod - Stred bazénu
Measuring point - Center of the Pool
Messpunkt - Mitte des Beckens

MDX - DNOVÁ VÝPUSŤ / BOTTOM OUTLET / BODENAUSLAUF	1×
FD - FIXNÁ DÝZA / FIXED NOZZLE / FESTEN DUSE	1×
RD - ROTAČNÁ DÝZA / ROTATED NOZZLE / ROTATION DUSE	5×
SD - SCHODOVÁ DÝZA / STAIR NOZZLE / TREPPENDUSE	5×

Pôdorys / Ground plan / Grundriss

Základová doska / Concrete base plate / Beton Grundplatte

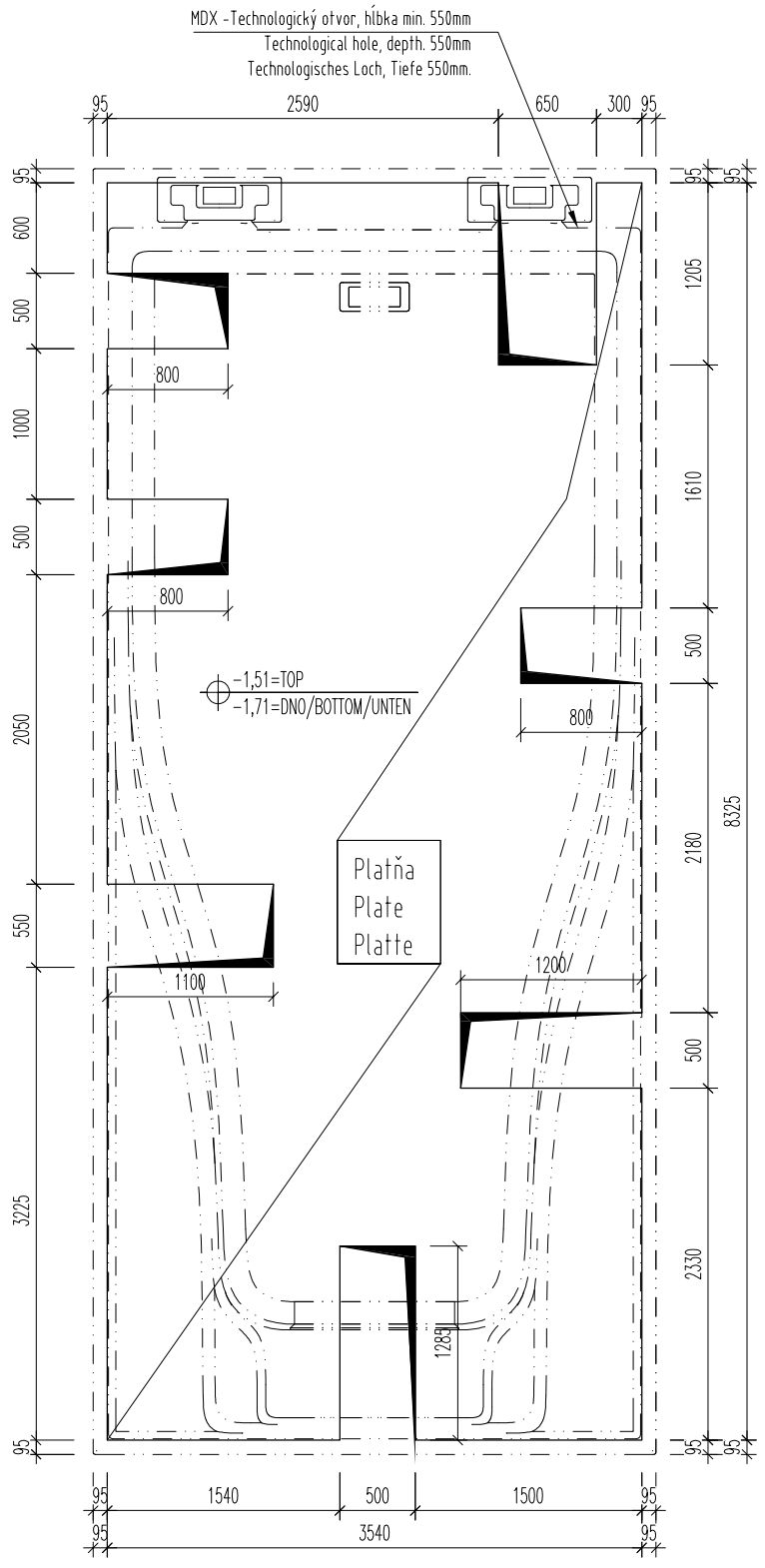

Technologický otvor, hĺbka min. 250mm
Technological hole, depth. 250mm
Technologisches Loch,, Tiefe 250mm.

Upozornenia / Notes / Hinweise:

Pre výstavbu s použitím základovej dosky platí výkres č.1 "Výkopy a osadenie".
Hrúbka stien bazéna je 10mm. Tolerancia rozmerov bazéna je ± 10mm.
Tlačové chyby, omyly a technické zmeny vyhradené.

For construction using concrete base plate, is applicable drawing no. 1 "Excavations and installation"
The pool wall thickness is 10 mm. Dimensional tolerance of the pool is ± 10 mm.
Printing errors, mistakes, and technical changes are reserved.

Bei Bauweise mit Beton Grundplatte gilt die Zeichnung Nr. 1 "Ausgrabungen und Installation".
Die Wandstärke des Pools beträgt 10 mm. Maßtoleranz des Pools beträgt ± 10 mm.
Druckfehler, Irrtümer und technische Änderungen vorbehalten.

Pools by WaterRows

Dátum: Date:	2026_03_20
Revízia: Revision:	01_26

Výkres Title:

JETSWIM 8.6 VANTAGE

Vybavenie a Základová doska
Equipment and Concrete base plate
Ausrüstung und Beton Grundplatte

Mierka: Scale: Masstabe:	1:50
Čislo: Number:	3a

Pôdorys / Ground plan / Grundriss
Vybavenie / Equipment / Ausrüstung

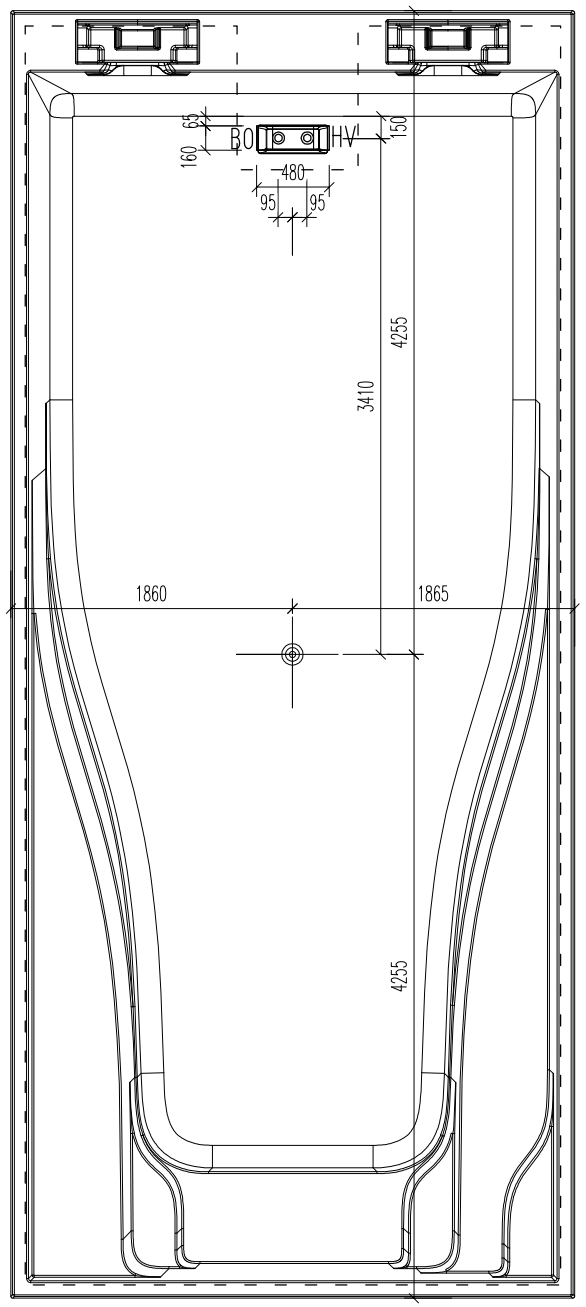

Pôdorys / Ground plan / Grundriss
Základová doska / Concrete base plate / Beton Grundplatte

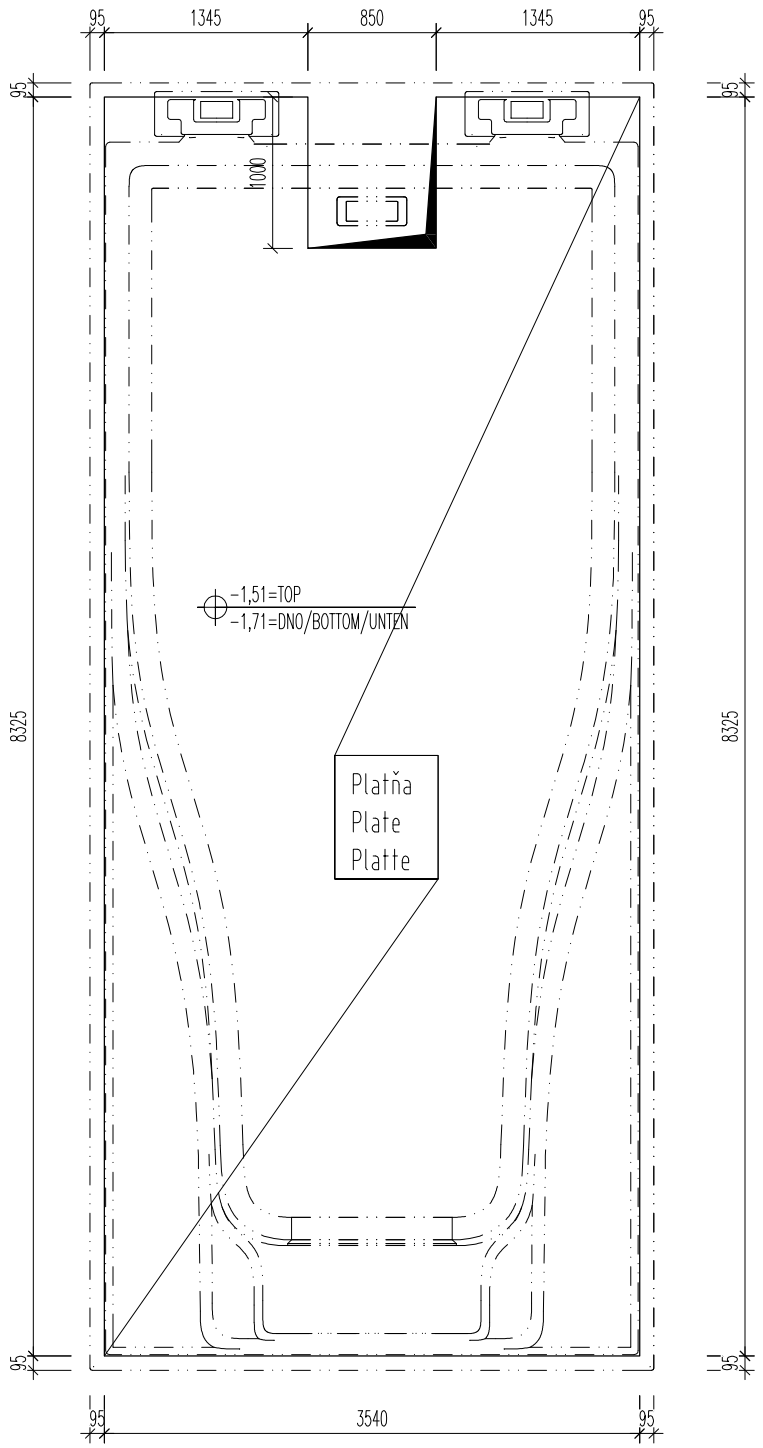

Merací bod - Stred bazénu
Measuring point - Center of the Pool
Messpunkt - Mitte des Beckens

BO - DNOVÁ VÝPUSŤ / BOTTOM OUTLET/ BODENAUSLAUF 1x
HV - HYDROSTATICKÝ VENTIL / HYDROSTATIC VALVE / HYDROSTATISCHE VENTIL 1x

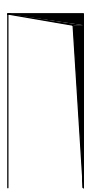

Technologický otvor, hĺbka min. 250mm
Technological hole, depth. 250mm
Technologisches Loch,, Tiefe 250mm.

Upozornenia / Notes / Hinweise:

Pre výstavbu s použitím základovej dosky platí výkres č.1 "Výkopy a osadenie".
Hrúbka stien bazéna je 10mm. Tolerancia rozmerov bazéna je ± 10mm.
Tlačové chyby, omyly a technické zmeny vyhradené.

For construction using concrete base plate, is applicable drawing no. 1 "Excavations and installation"
The pool wall thickness is 10 mm. Dimensional tolerance of the pool is ± 10 mm.
Printing errors, mistakes, and technical changes are reserved.

Bei Bauweise mit Beton Grundplatte gilt die Zeichnung Nr. 1 "Ausgrabungen und Installation".
Die Wandstärke des Pools beträgt 10 mm. Maßtoleranz des Pools beträgt ± 10 mm.
Druckfehler, Irrtümer und technische Änderungen vorbehalten.

Pools by WaterRows

Dátum: Date:	2026_03_20
Revízia: Revision:	01_26

Výkres Title:

JETSWIM 8.6 STANDARD

Vybavenie a Základová doska
Equipment and Concrete base plate
Ausrüstung und Beton Grundplatte

Mierka: Scale: Masstabe: 1:50

Čislo: Number: 3b