Pôdorys / Ground plan / Grundriss

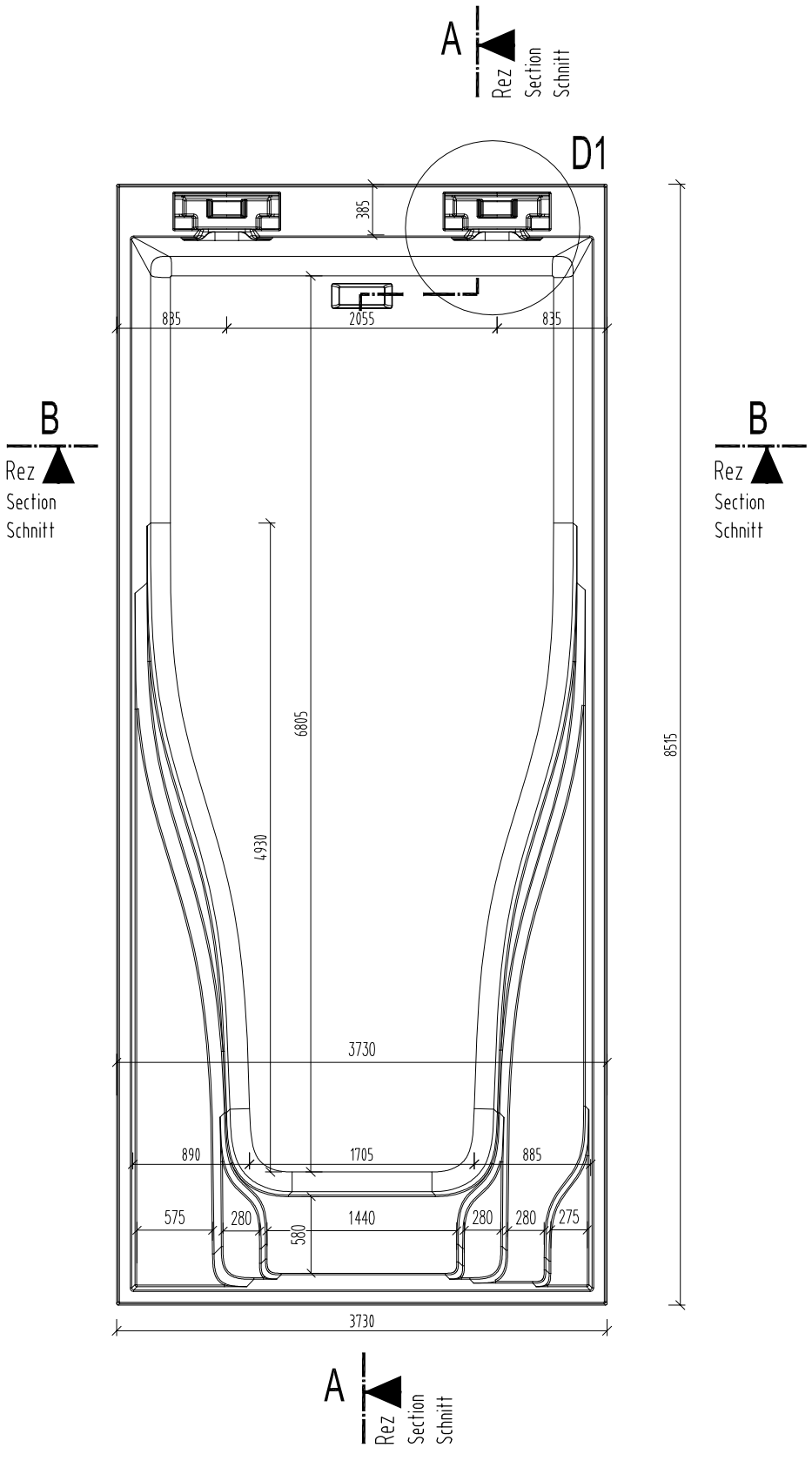

A - A : Pozdĺžny rez / Longitudinal section / Längsschnitt

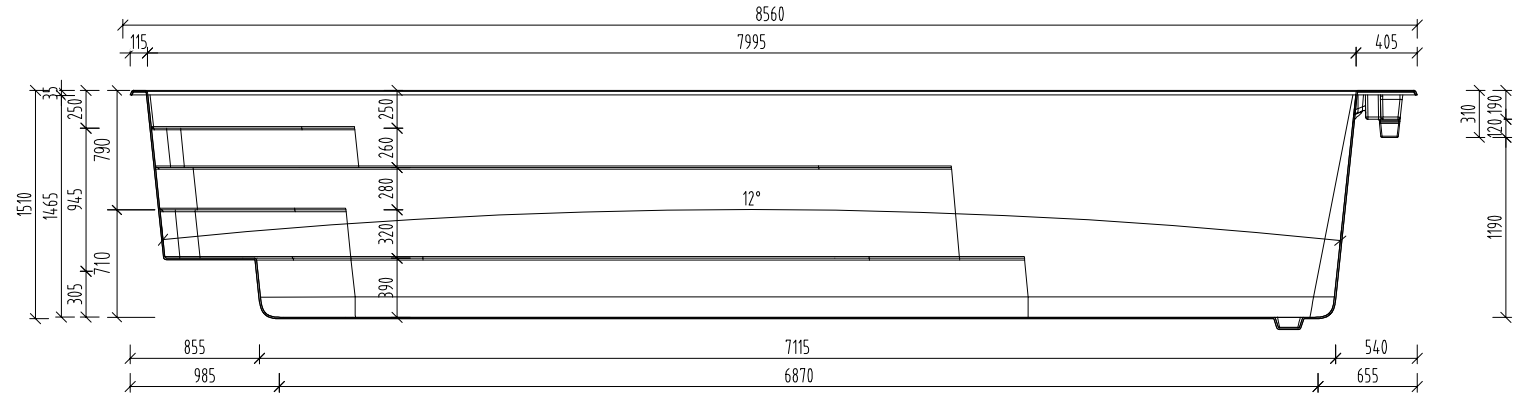

B - B : Priečny rez / Cross section / Querschnitt

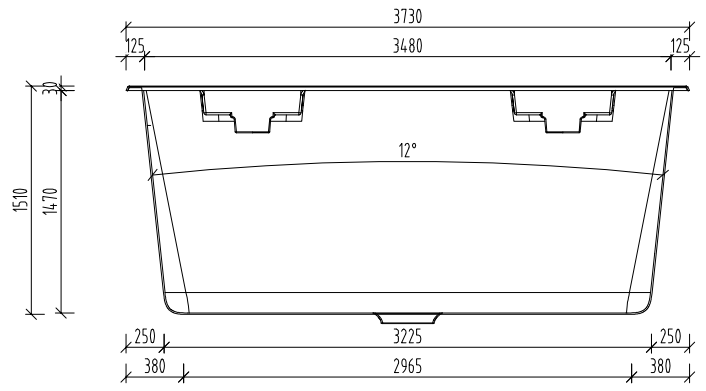

D1 : Skimmer detail
M 1:25

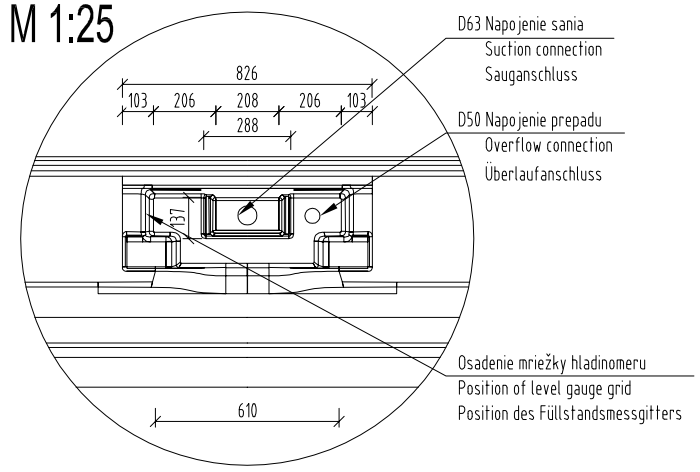

Upozornenia / Notes / Hinweise:

Hrúbka stien bazéna je 10mm. Tolerancia rozmerov bazéna je ± 10mm.
Tlačové chyby, omyly a technické zmeny vyhradené.

The pool wall thickness is 10 mm. Dimensional tolerance of the pool is ± 10 mm.
Printing errors, mistakes, and technical changes are reserved.

Die Wandstärke des Pools beträgt 10 mm. Maßtoleranz des Pools beträgt ± 10 mm.
Druckfehler, Irrtümer und technische Änderungen vorbehalten.

Pools by WaterRows	Výkres / Title:	JETSWIM 8.6 Rozmery a tvar bazéna Dimensions and shape of the pool Maße und Form des Schwimmbeckens	Mierka / Scale / Masstabe: 1:50
Dátum / Date: 2026_03_20			Číslo / Number: 2
Revízia / Revision: 01_26			